COLORINO



COLORINO

Tragbares, kompaktes Farbmessgerät
für die Farbmessung und die Suche
in der Probendatenbank.

www.colorino.net

COLORINO



Colorino ist ein kostengünstiges und ultraportables Farbmessgerät für die Messung von Farben und die Suche in der Farbdatenbank.
In Verbindung mit Ihrem Smartphone haben Sie Ihre Farben immer dabei.



Colorino überrascht durch die Vielseitigkeit und den Umfang der verfügbaren Lösungen für ein so kleines Gerät. Messen, Aufzeichnen und Analysieren von Daten in einer einzigen Anwendung.

Mehr als 20 Arten von Farbindikatoren und 26 Arten von Lichtquellen wie A, B, C, D50, D55, D65, D75, F1-F12, CWF, U30, U35, DLF, NBF, TL83, TL84.

Die hohe Wiederholbarkeit (ΔE ≤ 0,05) gewährleistet jedes Mal ein maximal genaues Messergebnis.

Das Gerät arbeitet in voller Übereinstimmung mit dem d/8°-Geometriemesskonzept, SCI-Modus und 2°- und 10°-Beobachtermodus. Colorino ist für die Messung der Farbe der meisten Oberflächen und Materialien geeignet.

Kompaktes Farbmessgerät

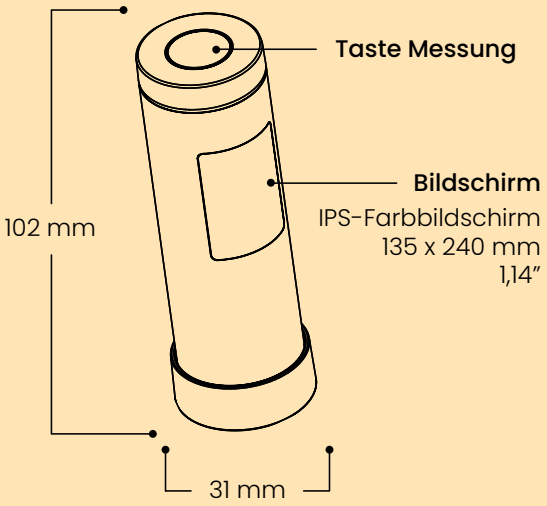

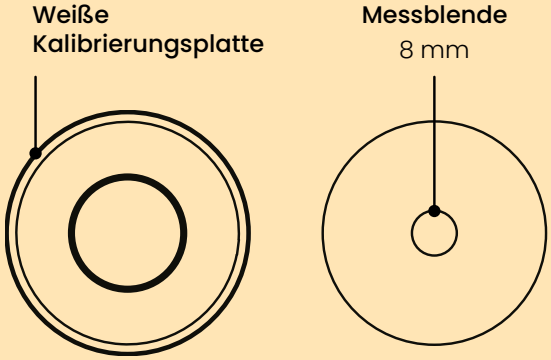



Automatische Kalibrierung

Das Gerät wird beim Start automatisch kalibriert. Es kann manuell aus der Anwendung heraus kalibriert werden.

ColorMeter-Software

Zugang zu erweiterten kolorimetrischen Funktionen über das Smartphone-Bedienfeld.

Verwaltung, Definition und Speicherung einer Datenbank mit Mustern und Proben in der Cloud.

Weitergabe gespeicherter Daten an Kunden.

Farbvergleiche, Inspirationssuche, Visualisierungen und viele weitere Optionen für eine schnelle und einfache Farbauswahl.

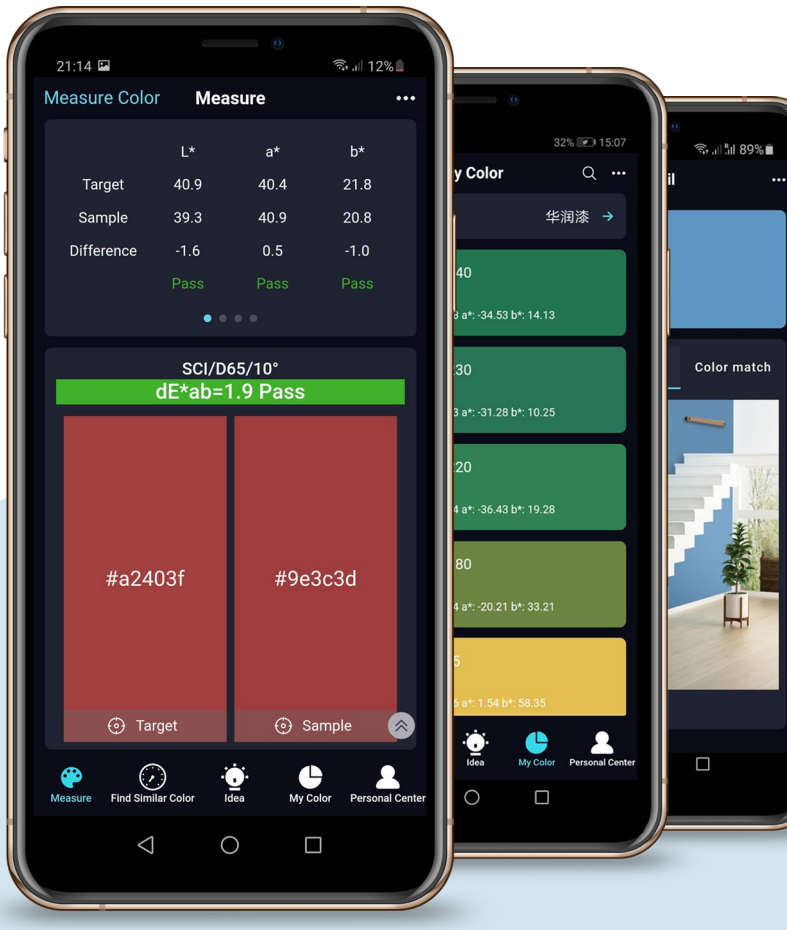

Wo kann Colorino verwendet werden?

Renovierungen

Projekte

Industrie

Laden Sie unsere App herunter



COLORINO BLUE
Basic Edition



COLORINO RED
Professional Edition



COLORINO WHITE
Enhanced Edition

Technische Spezifikation			
Messgeometrie	D/8, SCI (einschließlich gespiegelter Komponente)		
Farbmessraum und Indizes	CIE-Lab, ΔE*ab, Reflectance Curve	Reflectance, CIE-Lab, CIE-LCh, Hunter Lab, CIE-Luv, XYZ, Yxy, RGB, Color Difference (ΔE*ab, ΔE*cmc, ΔE*94, ΔE*00), Whiteness Index (ASTM E313-00, ASTM E313-73, CIE/ISO, AATCC, Hunter, Taube Berger Stensby), Yellowness Index (ASTM D1925, ASTM E313-00, ASTM E313-73), Blackness Index (My,dM), Staining Fastness, Color Fastness, Tint (ASTM E313-00), Color Density CMYK (A, T, E, M), Metamerism Index Milm, Munsell, Opacity, Color Strength	
Lichtquelle	LED		
Blende	8 mm		
Spektralintervall	-	10 nm	
Spektralbereich	-	400-700 nm	
Wiederholbarkeit*	ΔE≤0,1		ΔE≤0,05
Interinstrumentelle Übereinstimmung**	ΔE*00<0,4		ΔE*00<0,2
Messzeit	1,5 s		1 s
Port	USB (nur zum Laden), Bluetooth	USB, Bluetooth	
Beleuchtung	D65	A, B, C, D50, D55, D65, D75, F1, F2, F3, F4, F5, F6, F7, F8, F9, F10, F11, F12, CWF, U30, U35, DLF, NBF, TL83, TL84	
Beobachter	10°	2°, 10°	
Display	IPS-Farbbildschirm (135 x 240 mm, 1,14")		
Batterie	Wiederaufladbarer Akku, 5 000 Dauertests	Wiederaufladbarer Akku, 10 000 Dauertests	
Sprache	Englisch, Chinesisch		
Kalibrierung	Automatisch		
Software	Andriod, iOS	Andriod, iOS, Windows	
Gewicht	Ca. 90 g		
Größe	Durchmesser: 31 mm, Höhe: 102 mm		
Lagerung	Anwendungsspeicher		
Messgenauigkeit	0,1		0,01
Unterstützung der Anwendung	JA		
PC-Software-Unterstützung	NEIN	JA	

* Messbedingungen: weiße Platte, 30 Mal im Abstand von 5 Sekunden nach der Kalibrierung gemessen.
** BCRA Serie II, Durchschnitt der Messungen von 12 Platten.

COLORINO GLOSS METER

Komplementäre Farbmessung

Das Colorino Glanzmessgerät ist ein Instrument zur Messung des Glanzes bei 60 Grad.

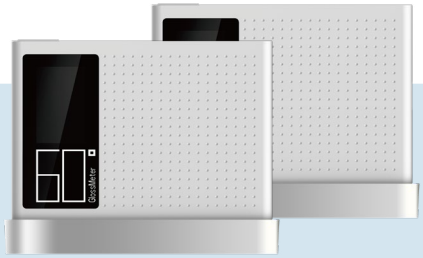



Seine geringe Größe und sein geringes Gewicht gewährleisten höchste Mobilität.

Die Kontinuität der Messung ermöglicht einen effizienten Betrieb, wenn eine schnelle Messung erforderlich ist.

Das Gerät ist mit einer intelligenten automatischen Kalibrierung ausgestattet.

Das Gerät zeichnet sich durch eine hohe Wiederholbarkeit und Genauigkeit der Messungen aus.

Technische Spezifikation

Messwinkel	60°
Parameter	Gloss (GU)
Messfeld	23 x 7 mm
Messbereich	0-1 200 GU
Stabilität	0-100 : 0,1 GU ;> 100:1 GU
Wiederholbarkeit	±0,1 / ±0,1% Messbedingungen: Standardabweichung 30 Mal im Dauermodus gemessen. Wenn der gemessene Wert kleiner als 100 GU ist, wird der absolute Wert für die Bewertung verwendet. Wenn der gemessene Wert größer als 100 GU ist, wird er als Prozentsatz bewertet.
Kalibrierung	Automatisch
Batterie	Wiederaufladbarer Akku, 15 000 Dauertests
Port	USB, Bluetooth
Display	IPS-Farbbildschirm (135 x 240 mm, 1,14")
Betriebstemperatur	0-40°C
Feuchtigkeit im Betrieb	<85%, keine Kondensation
Gewicht	116 g
Größe	84 mm x 70 mm x 17 mm
Zubehör	USB-Kabel, Band, Handbuch, Kalibrierungsbasis, Tuch

COLORINO

Verteiler:
TRI-COLOR Sp. z o.o.
ul. Jodłowa 50, 32-095 Narama, Polen
info@colorino.net

www.colorino.net